ԴԻԱՖՐԱԳՄԱ Դմ-5 Մ1:50

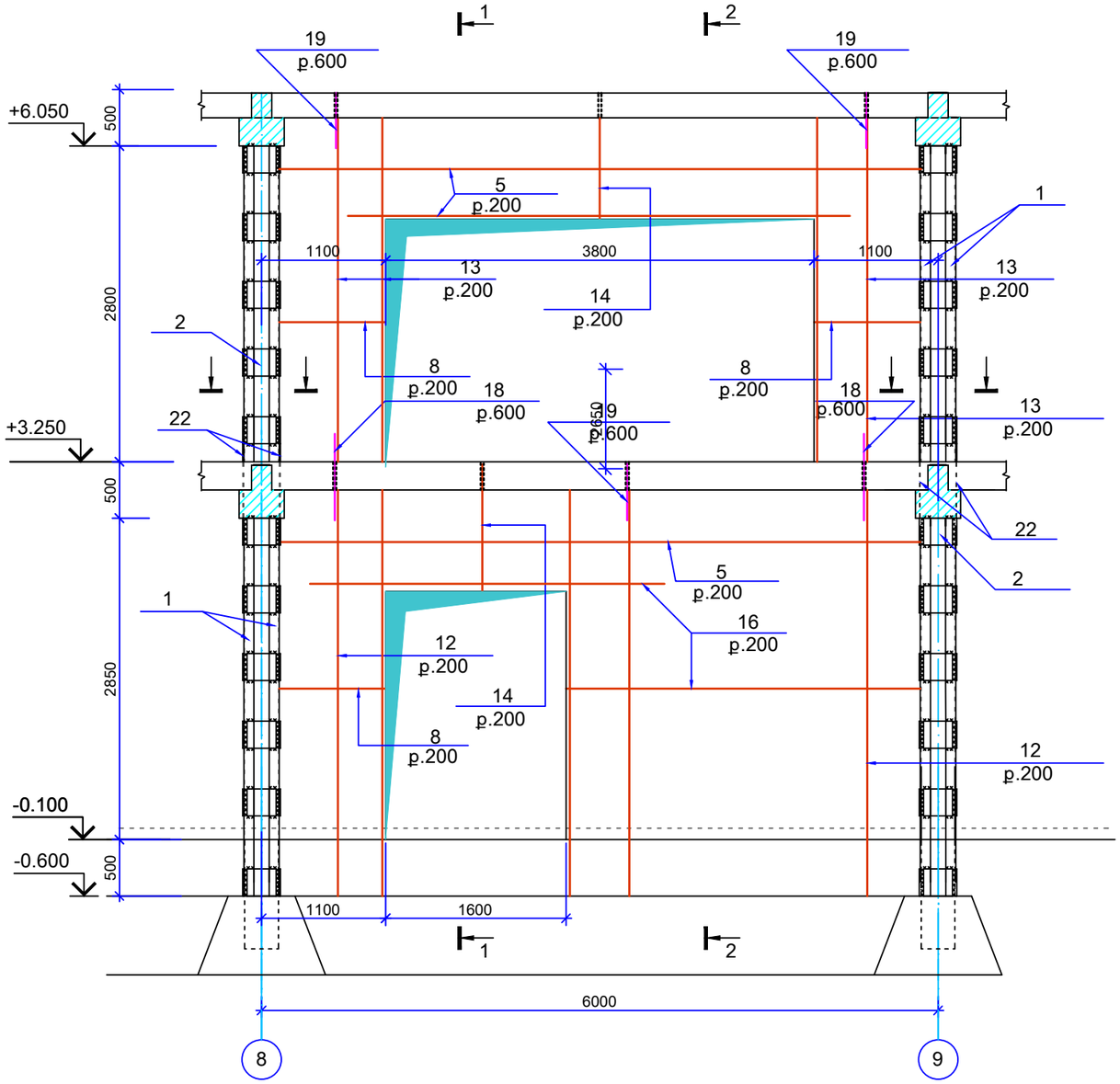

1-1 Մ1:50

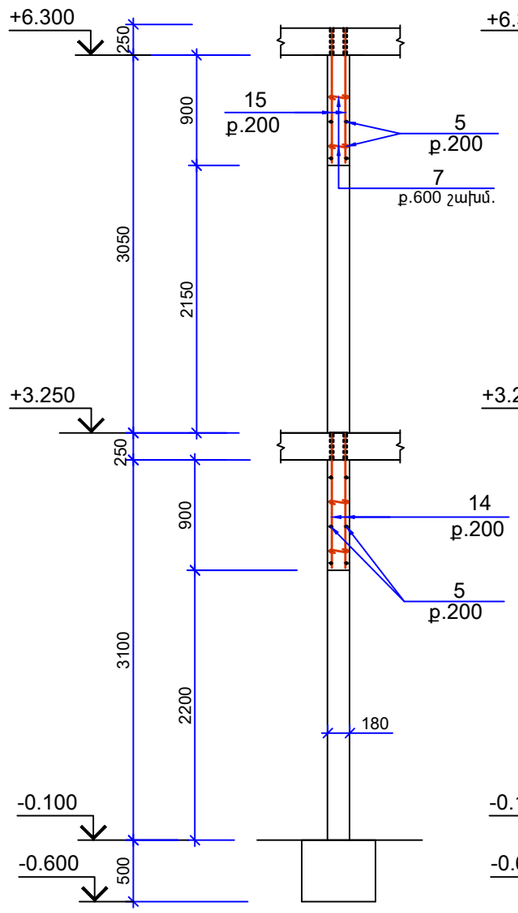

2-2 Մ1:50

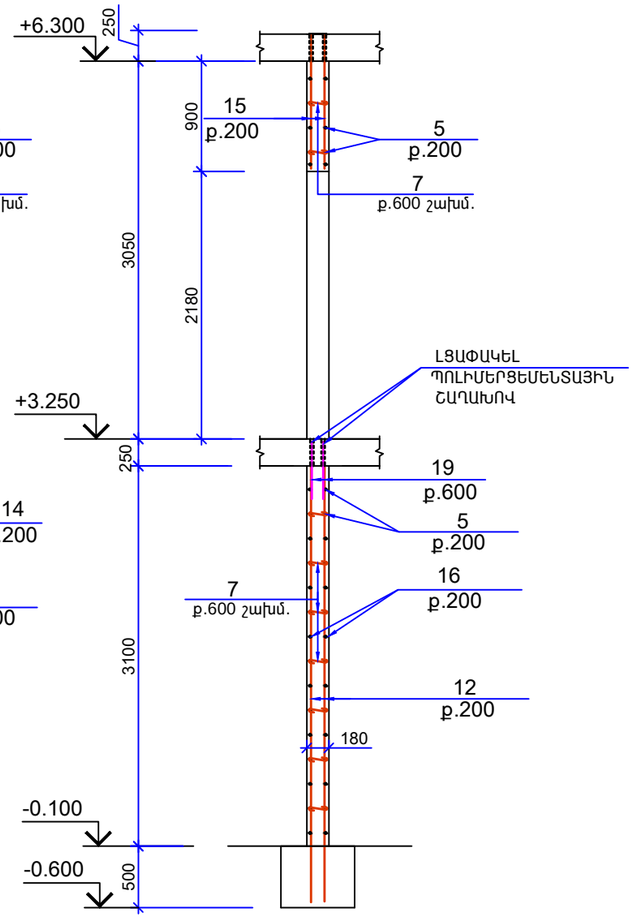

ՍՊԸ տնօրեն	Մ. Միսակյան		ТАТ-06 Արարատի մարզի Արարատ գյուղի մանկապարտեզի 3-րդ մասնաշենքի վերակառուցում			
ՆԳՃ	Ա. Ջանունց					
Նախագծեց	Ն. Ավագյան		Կոնստրուկտորական մաս	Փուլ	Թերթ	Թերթեր
				Ա.Մ.	ԵԿ-9	41
			Դիաֆրագմա Դմ-5	«ԱՄԱԳ» ՍՊԸ		